Scanporten

TOPLIFT 2

Garasjeportåpner

MONTERINGS- OG
BRUKSANVISNING

F-LinX WIFI kompatibel

INNHOLDSREGISTER

FORSIDE	s. 1
INNHOLDSREGISTER	s. 2
SIKKERHETSINSTRUKSJONER	s. 3
PRODUKTBESKRIVELSE	s. 4
FØR INSTALLASJON	s. 5
SETTE SAMMEN MOTORTREKKET	s. 6
MONTERE PORTÅPNER MED MOTORTREKK	s. 7
PROGRAMMERE MOTOR	s. 8
ÅPNE/LUKKE STILLING	s. 8
MOTSTANDSKRAFT	s. 8
PROGRAMMERE TRÅDLØSE SENDERE	s. 9
PROGRAMMERE KODEPANEL og SELVVALGT KODE	s. 9
PROGRAMMERE FOTOCELLE	s. 10
PROGRAMMERE AUTOMATISK LUKKING	s. 10
FUNKSJON FOR AUTOMATISK LUKKING	s. 10
FORKLARING AV TRYKKNAPPER PÅ MOTOR	s. 11
TILKOBLING AV EKSTRAUTSTYR	s. 11
MANUELL FRILØSER	s. 12
VEDLIKEHOLD	s. 12
TEKNISKE SPESIFIKASJONER	s. 13
INNHOLD	s. 14
FEILSØKING	s. 15
NOTATER	s.16

ADVARSEL

Vennligst les veiledningen nøye før installasjon og bruk.
Installasjonen av denne portåpner må kun bli utført av teknisk kvalifisert personell eller fagfolk. Ved å forsøke å installere portåpneren uten fagfolk til stede kan det resultere i alvorlig personskade, dødsfall eller skade på eiendom.

VIKTIGE SIKKERHETSINSTRUKSJONER

DERSOM FØLGENDE SIKKERHETSANBEFALINGER IKKE FØLGES KAN DET FØRE TIL ALVORLIG PERSONSKADE EVT. DØDSFALL ELLER MATERIELLE SKADER.

1. VENNLIGST LES DOKUMENTET NØYE OG OVERHOLD SIKKERHETS -OG MONTERINGSANBEFALINGER.

2. Åpneren er designet og produsert for å møte lokale forskrifter. Installatøren må være kjent med lokale forskrifter som kreves i forbindelse med installasjon av åpneren.

3. Ukvalifisert personell eller de personer som ikke kjenner helse og sikkerhet standarder for de gjeldende automatiske porter og andre dører, må ikke under noen omstendighet utføre installasjoner eller oppgraderinger.

4. Personer som installerer eller vedlikeholder utstyret uten å observere alle gjeldende sikkerhetsstandarder vil være ansvarlig for eventuelle skader, kostnader, utgifter eller krav, som følge av manglende installasjon av systemet på riktig måte og i samsvar med de relevante sikkerhetsstandarder og installasjonsmanual enten direkte eller indirekte.

5. For ekstra sikkerhet anbefaler vi sterkt inkludering av fotocelle. Selv om åpneren har en trykkfølsom SHS (Sikker Hindring System), vil et tillegg av fotocelle kraftig forbedre driftssikkerheten av en automatisk garasjeport og gi ekstra trygghet.

6. Sørg for at garasjeporten er helt åpen og inaktiv før du kjører inn eller ut av garasjen.

7. Sørg for at garasjeporten er helt lukket og inaktiv før avreise.

8. Hold hender og løse gjenstander vekk fra åpneren og garasjedøren hele tiden.

9. Sikker Hindring Systemet (SHS) er kun designet for å virke mot STATISKE gjenstander. Alvorlig personskade evt. dødsfall eller materielle skader kan oppstå om garasjedøren kommer i kontakt med et bevegende objekt.

10. Dette apparatet er ikke beregnet for bruk av personer (inkludert barn) med redusert fysisk, sensoriske eller mentale evner, eller mangel på erfaring og kunnskap, med mindre de er under tilsyn eller mottar instruksjoner om bruk av apparatet av en person som er ansvarlig for deres sikkerhet. Barn bør være under tilsyn for å sikre at de ikke leker med apparatet.

11. Elektrisk avfall skal IKKE kastes som husholdningsavfall. Vennligst resirkuler der det finnes anlegg. Sjekk med din lokale myndigheter eller forhandler om råd resirkulering.

12. Hvis strømledningen er skadet, må den erstattes av produsenten, forhandleren eller tilsvarende kvalifisert personell for å unngå farlige situasjoner.

13. ADVARSEL: Viktige sikkerhetsinstruksjoner. Det er viktig for personsikkerhet å følge alle instruksjoner. Ta vare på disse instruksjonene.

- Ikke la barn leke med fjernkontrollene. Oppbevar fjernkontroll(er) utilgjengelig for barn.
- Observer port i bevegelse, og hold personer unna til porten er helt åpen eller lukket.
- Vær forsiktig når du bruker manuell utløser siden en åpen dør kan falle raskt på grunn av svake eller ødelagte fjærer, eller være ute av balanse.
- Undersøk installasjonen ofte, sjekk spesielt kabler, fjærer og fester for tegn på slitasje, skade eller ubalanse. Porten må ikke brukes hvis reparasjon eller justering er nødvendig siden en feil i installasjonen eller feil balansert port kan føre til skade.
- Det anbefales månedlig å se til at porten går automatisk tilbake ved å plassere en 50mm høy gjenstand på gulvet. Juster om nødvendig og dobbeltsjekk, feil justering kan føre til problemer/skade for portens låsefunksjon når den lukkes helt.
- Detaljer for hvordan man bruker manuell utløser.
- Informasjon om justering av dør og portåpner.
- Koble fra strømtilførsel ved rengjøring eller annen vedlikehold.
- Installasjonsmanualen skal inkludere detaljer vedrørende montering av portåpner og tilhørende komponenter.

PRODUKTBESKRIVELSE OG FUNKSJONER

AUTOMATISK STOPP / RETUR

Automatisk stopp / retur er standard i portåpnerens software. Dette for å sikre deres barn, kjæledyr osv.

MYK START / MYK STOPP

Redusert hastighet ved åpning og lukking i start og slutt av hver syklus reduserer påkjenninger for porten og portåpneren.

AUTOMATISK LUKKING*

Når porten lukkes automatisk etter angitt tidsintervall, trenger man ikke lenger være usikker på om man glemte å lukke porten når du dro fra garasjen.

AUTOMATISK MOTSTANDSKRAFT

Motstandskraft portåpneren må bruke ved åpning/lukking er automatisk registrert ved førstegangsinstallasjon.

ENKEL PROGRAMMERING

Kontrollpanelet på portåpneren gir enkel og forståelig programmering/tilpasning.
Sett bare øvre og nedre grense, så er porten klar for å brukes.

PLASS TIL EKSTRAUTSTYR

Det er enkelt å programmere eller installere ekstra fjernkontroll, trådløse sendere, **f-linX** app-styring eller fotocelle.

ENERGIBESPARENDE L.E.D FORSINKELSE

L.E.D med 3 minutter forsinkelse, skrus automatisk på ved hver syklus for å belyse din mørke garasje.

BATTERI BACKUP TILGJENGELIG

Portåpneren kan monteres med eksternt batteri, for å fungere selv ved strømbrudd.

INNBRUDDSIKKER

Portåpneren låses i lukket posisjon, kan kun åpnes med sender eller manuell utløser.

MANUELL UTLØSER

Strømbrudd? Med den manuelle utløseren i motortrekket kan du fortsatt operere porten uten strøm.

FJERNSTYRT TEKNOLOGI

Rullende kodeteknologi (7.38 x 1019 kombinasjoner), 868.35Mhz frekvens, håndsendere inkluderer 4-kanals design for programmering mot opptil 4 portåpnere.

LAV OVERHØYDE

Med så lite som 30mm mellom det høyeste av portens gange og taket passer portåpneren til porter som krever lav overhøyde.

** krever fotocelle*

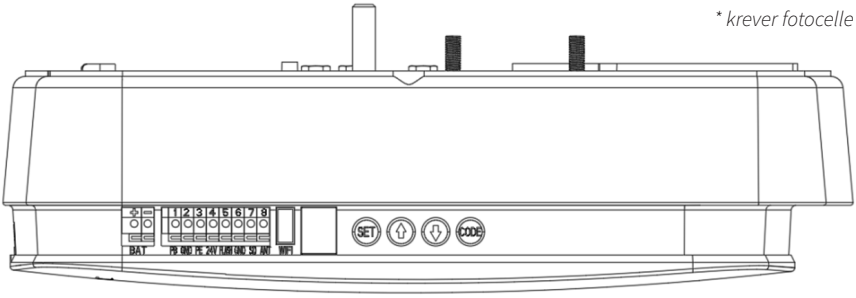

FØR INSTALLASJON

1. Garasjeporten må være i stand til å løftes og lukkes lett for hånd og uten store anstrengelser. Godt balansert, og med rett fjærspenn på porten er avgjørende for riktig montering.

2. Garasjeportåpner kan ikke kompensere for en dårlig installert garasjeport, og bør ikke brukes som en løsning for en ”port som er tung”.

3. Hvis enheten blir installert på en eksisterende port, sørg for at eventuelle eksisterende låser, er fjernet ellers vil garantien være ugyldig.

4. Et godkjent strømuttak må være installert i nærheten av portåpneren. Det anbefalees ikke å bruke skjøteledninger eller lignende, med fare for brann.

5. Avstand fra underkant motortrekk til toppen av garasjeporten bør være minimum 30mm på det nærmeste punkt. (Fig. 1)

   For ekstra sikkerhet: Vi anbefaler installasjon av fotocelle på alle installasjoner, for å minimere mulighet for skade.

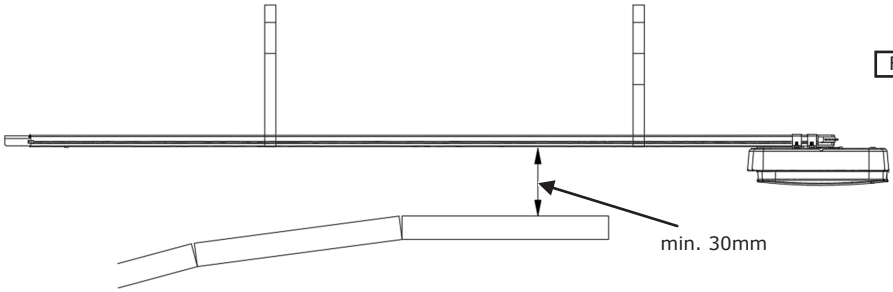

Fig. 1

INSTALLASJON

MONTERE VEGG OG DØRBRAKETT (fig. 2)

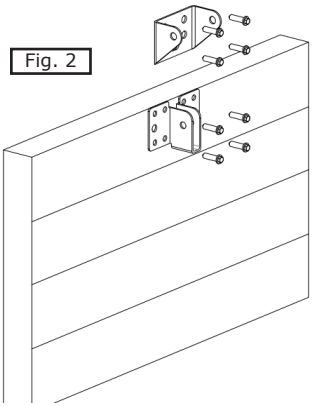

Fig. 2

VEGGBRAKETT - Lukk garasjeporten og mål deg frem til midten av dørens bredde, merk av. Monter veggbraketten 2cm - 15cm* over døren på overhøyden din. (*Varierer etter hvor stor plass man har til rådighet).

DØRBRAKETT – Monter dørbraketten på midten av det øverste portbladet, så nærme kanten som mulig.

SETTE SAMMEN MOTORTREKKKET

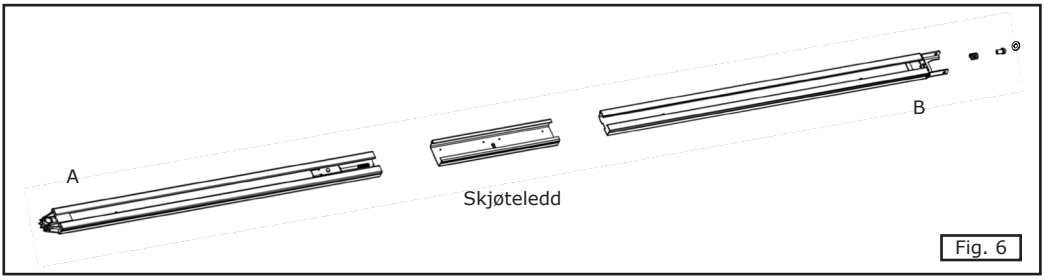

Fig. 6

TRINN 1
Sett sammen som vist i Fig. 6, skli A inn i skjøteleddet, skli B inn i motsatt ende.

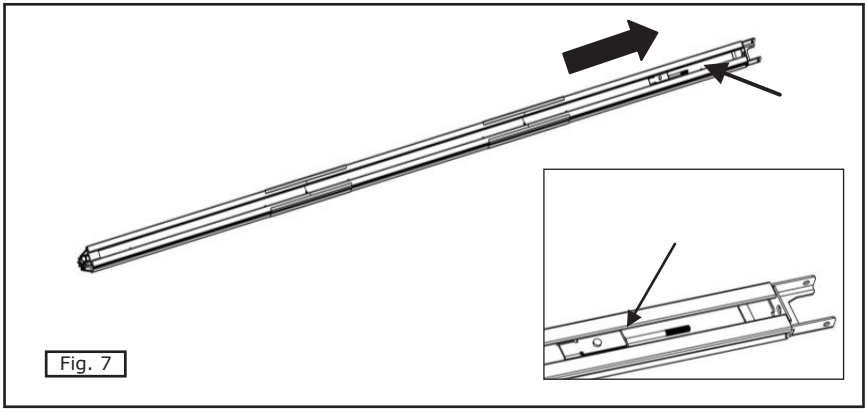
Fig. 7

TRINN 2
Kutt av plastikk-tråden, dra skruestangen langs trekket til sluttposisjon (Fig. 7)

TRINN 3
Som Fig. 8, sett sammen fjør, skinne og mutter.
Vær obs på at beltet ligger sentrert rundt silikonhjulet (bilde 32 i innholdslisten s. 13)

TRINN 4
Stram til mutteren til rett posisjon som vist i Fig. 9, kutt av plastikk tape, kutt vekk plastikk-tråden. Motortrekket er nå satt sammen.

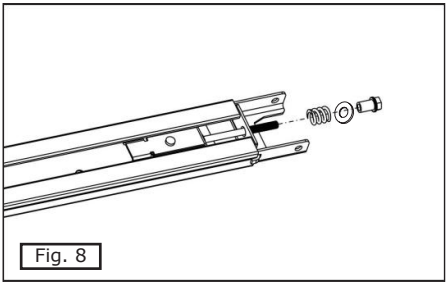
Fig. 8

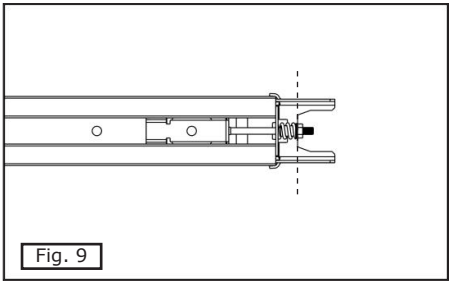
Fig. 9

MONTERE PORTÅPNER MED MOTORTREKK

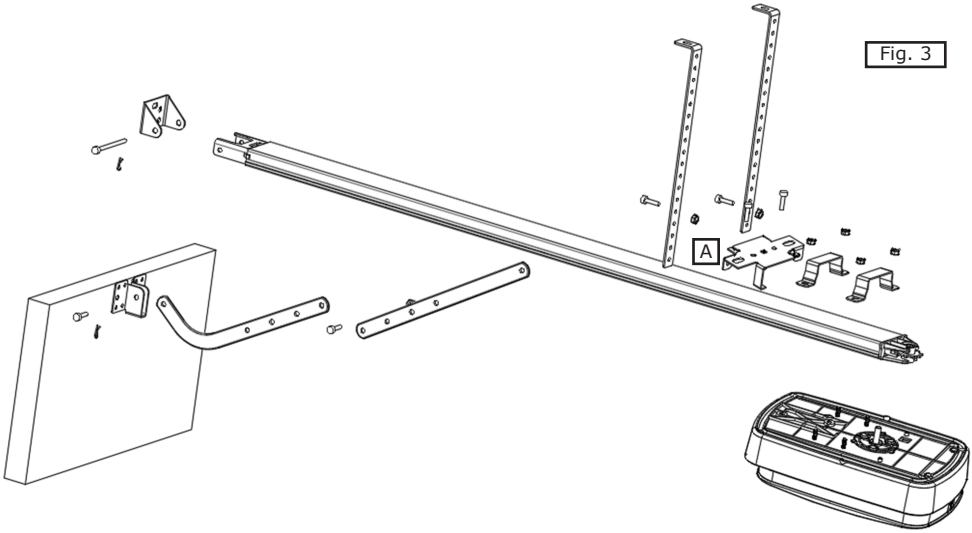

Fig. 3

TRINN 1 (Fig. 3) Fest portåpneren til motortrekket. Festes med medfølgende 2 stk ”U” braketter med 6mm muttere som følger med.

TRINN 2 (Fig. 3) Plasser motortrekket med portåpneren midt på gulvet i forhold til garasjeporten, med portåpneren på motsatt side av garasjeporten. Løft motortrekkets ende opp til veggbraketten. Lås med svingetapp og bøyle.

TRINN 3 (Fig. 3, Fig. 4)
Løft opp og støtt portåpneren (med en gardintrapp e.l) se til at den er sentrert og i vater. Monter portåpneren og motortrekk til tak ved å benytte brakett A
OBS: La ikke barn leke i området rundt installasjonen, det kan oppstå situasjoner som kan påføre skader på personer eller utstyr om denne henvisning ikke følges.

TRINN 4 (Fig. 3, Fig. 5)
Før trekkvognen mot den lukkede garasjedøren. Velg den buede, rette eller kombiner begge for å sette sammen trekkarmen. Plasser og bolt trekkarmen til dørbraketten med boltene som følger pakken.

TRINN 5
Løft garasjeporten til trekkvognen låses i motortrekket.

Det er nå klart for å programmere portåpneren.

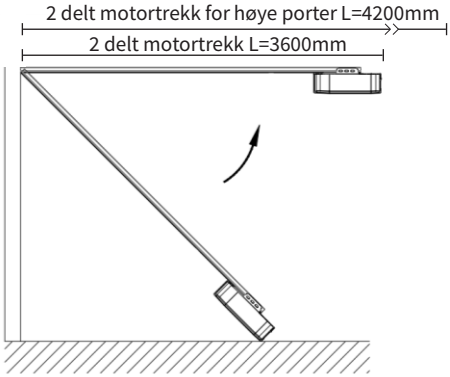

Fig. 4

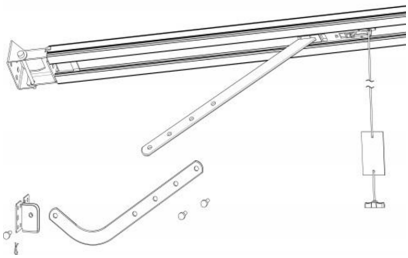

Fig. 5

PROGRAMMERE MOTOR

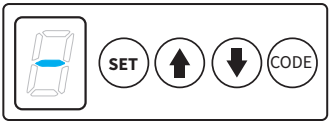

1. Koble til strøm på motor.

"-" indikerer at motoren ikke er programmert.

PROGRAMMERE ÅPNE/LUKKE STILLING.

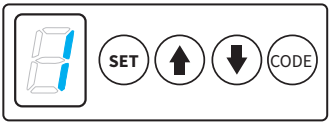

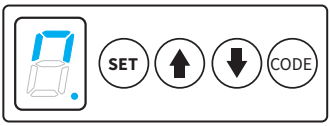

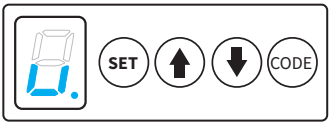

1. Trykk og hold **SET** til det vises program **"1"**, bekreft med **SET**. Motoren bekrefter program "⊓", øvre posisjon.

2. Juster øvre grense ved å bruke ↑ / ↓
   Trykk en gang på **SET** for å godkjenne, motoren går nå automatisk til program "⊔", nedre posisjon.

3. Juster nedre grense ved å bruke ↑ / ↓ - trykk en gang på **SET** for å godkjenne. Motortest vil automatisk kjøre porten opp og ned, for å lagre innstillingene.

Etter at motoren har gjennomført selvtest vil displayet vise tall fra 0-9. Lavere tall indikerer bedre balanse på porten. Det er anbefalt å justere porten slik at tallet er så lavt som mulig før porten benyttes.

Når porten er ferdig med selvtesten vises to streker i displayet. Dette er "standby" modus og slik displayet skal se ut når porten er klar til bruk.

Nå skal de medfølgende håndsendere være klare til bruk.

PROGRAMMERE TRÅDLØSE SENDERE? Se side 9.

PROGRAMMERE MOTSTANDSKRAFT

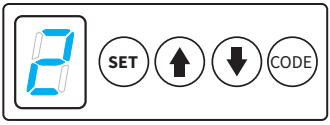

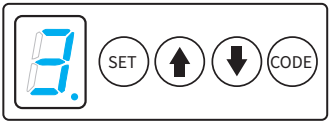

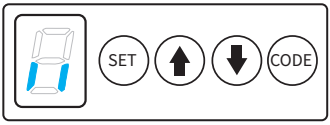

Desto lavere motstands styrke motoren kan stilles på, jo bedre er porten montert. Motstandskraften er nødvendig for at motoren skal oppdage hindringer i åpning slik at den trygt stanser og returnerer uten å gjøre skade.

1. Trykk og hold **SET** til det vises program **"1"**, trykk ↑ til program **"2"**, bekreft med **SET**.

2. Ved hjelp av ↑ / ↓ kan man her justere seg opp og ned på skalaen, der **1** er lav toleranse og **5** er høy toleranse for motstand.

3. Bekreft valg motstandsstyrke ved å trykke en gang på **SET**, motoren går nå tilbake til standby-modus.

Fabrikkinnstilling er motstandskraft "3".

PROGRAMMERE TRÅDLØSE SENDERE

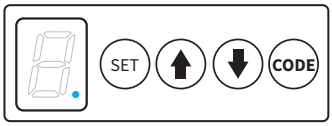

MERK: Fjernkontrollene som følger med motorpakken kommer ferdig programmert og klare til bruk. Evt. øvrig tilbehør må programmeres.

1. Trykk en gang på **CODE** til LED-lampen på displayet lyser.

2. Trykk så på en valgfri knapp på senderen, LED-lampen vil nå slå seg av; trykk en gang til på den samme knappen og LED-lampen vil blinke
3. raskt og det vil lyse ”standby” i displayet.

4. Senderen er nå programmert og klar til bruk.

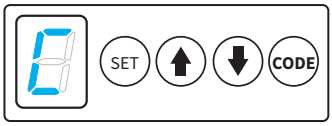

MERK:
Om du holder **CODE** inne til displayet lyser ”**C**”, vil alle sendere bli nullstilt.

PROGRAMMERE TRÅDLØST KODEPANEL

Et kodepanel fungerer i grunn på samme måte som en fjernkontroll, men her må rett kode aktiveres før den sender signal til motoren.

Kodepanelet kommer med to ferdigprogrammerte koder:

11 for ◀ (pil til venstre)
33 for ▶ (pil til høyre)

1. Trykk en gang på CODE til LED-lampen på displayet lyser.

2. Trykk så enten 11 og ◀ , eller 33 og ▶ på kodepanelet, LED-lampen vil nå slukkes.

3. Trykk så på samme kode som i forrige trinn, LED lampen på motoren vil nå bekrefte at kodepanelet er programmert ved å blinke raskt.

MERK: Det er viktig at man trykker samme kode begge gangene for at programmeringen skal bli vellykket.

PROGRAMMERE SELVVALGT KODE

1. Hold inne pilen for koden du skal endre (11 ◀ eller 33 ▶) i min. 10 sekunder til det kommer et pip. Det er nå klart for å programmere din personlige kode.

   Tast inn GAMMEL kode (11 eller 33, avhengig av hvilken pil man bruker, og bekreft med den samme pilen man tidligere har programmert).

2. Tast inn NY personlig kode, valgfri rekke av tall fra to til åtte siffer og bekreft med den samme pilen som tidligere.

3. Tast din NYE kode en gang til for å bekrefte at den er riktig, før man til slutt bekrefter med den pilen man har valgt å bruke.
   Kodepanelet bekrefter valg av kode ved og gi fra seg et lang ”pip”.

4. Du har nå programmert din personlige kode for bruk av garasjeportåpneren.

PROGRAMMERE FOTOCELLE

MERK: Se til at fotocelle er montert korrekt og fungerer, om ikke vil porten ikke lukke seg med denne funksjonen aktivert.

1. Trykk og hold **SET** til det vises program **”1”**, trykk ⬆ til program **”d”**, bekreft med **SET**.
2. Ved hjelp av ⬆ / ⬇ kan man endre innstillingen:
   ”0” ingen fotocelle
   ”1” fotocelle montert.
3. Bekreft ved å trykke en gang på **SET**, motoren går nå tilbake til standby-modus.

Fabrikkinnstilling er ”0”, ingen fotocelle.

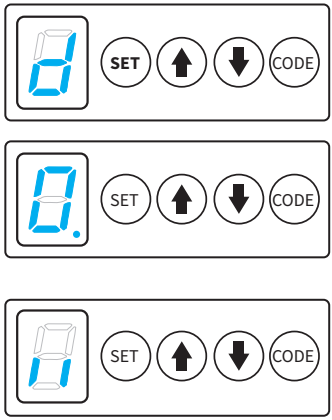

PROGRAMMERE AUTOMATISK LUKKING

MERK: Fotocelle <u>må</u> være tilkoblet for å benytte automatisk lukking. Uten fotocelle montert kan det oppstå materiell- eller personskader med denne funksjonen.

1. Trykk og hold **SET** til det vises program **”1”**, trykk ⬆ til program **”4”**, bekreft med **SET**.
2. Ved hjelp av ⬆ / ⬇ kan man justere tid før porten lukker seg.

   ”1” er 15 sek, ”2” er 30sek, ”3” er 45sek - opptil ”9” som er 135sek.

3. Bekreft intervall mellom 0-9 ved å trykke en gang på **SET**, motoren går nå tilbake til standby-modus.

Om fotocelle er aktivert vil den automatiske lukkingen starte etter at fotocellen har blitt brutt.

Fabrikkinnstilling er ”0” ingen automatisk lukking.

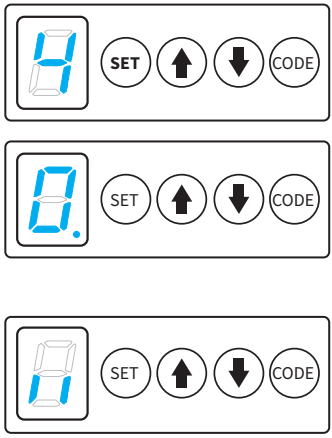

FUNKSJON FOR AUTOMATISK LUKKING

1. Trykk og hold **SET** til det vises program **”1”**, trykk ⬆ til program **”5”**, bekreft med **SET**.
2. Ved hjelp av ⬆ / ⬇ kan man endre funksjon for automatisk lukking.

   ”1” porten lukkes automatisk kun fra helt åpen posisjon.
   ”2” porten lukkes automatisk fra enhver posisjon.

3. Bekreft valget mellom **”1”-”2”** ved å trykke en gang på **SET**, motoren går nå tilbake til standby-modus.

MERK: Porten kan kun gjennomføre automatisk lukking om siste bevegelse har vært <u>opp</u>. Blir porten stanset på vei ned, lukker den ikke automatisk.

Fabrikkinnstilling er ”1” lukkes automatisk fra helt åpen posisjon.

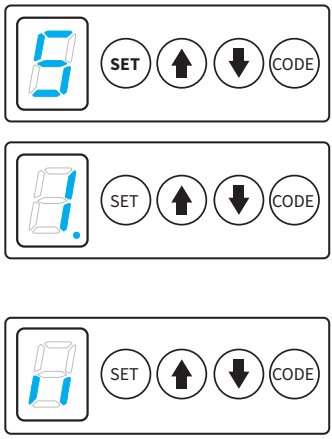

FORKLARING AV TRYKKNAPPER PÅ MOTOR

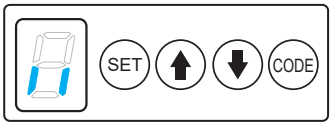

SET — Kort trykk bekrefter menyvalg.
Holdes inne for å komme til menyen.

Kort trykk åpner porten.
Holdes inne for å øke kraftjustering: **”1”**= 25%, **”2”**=50%, **”3”**=75%

Kort trykk lukker porten.
Holdes inne for å gjenopprette motorens fabrikkinnstillinger.

CODE — Kort trykk for å programmere sendere.
Langt trykk for å nullstille alle sendere.

TILKOBLINGSMULIGHETER FOR EKSTRAUTSTYR

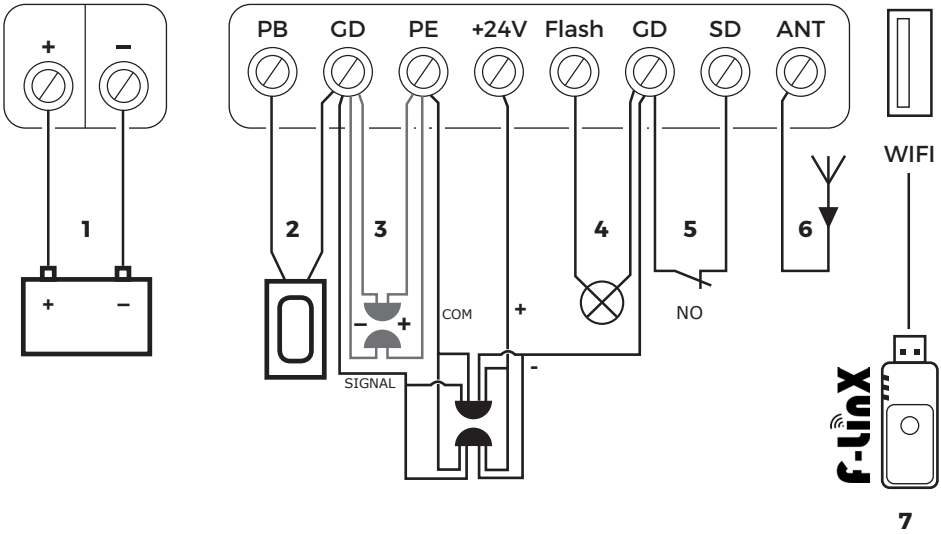

1. Batteribackup
2. Impulsbryter/ekstern mottaker (*O/S/C*)
3. Fotocelle *2-leder (NC)*
   (COM / + = **PE** / SIGNAL / - = **GD**)
4. Fotocelle *4-leder (NC)*
   (COM = **PE** / SIGNAL = **GD** / + = **24V** / - = **GD**)
5. Varsellampe
6. Gangdørbryter *(NO)*
7. **f-linX** Wifi modul
8. Antenne

MANUELL FRILØSER

Portåpneren er utstyrt med en manuell utløser hvor man kan friløse porten fra portåpneren ved å dra i utløseren **(Fig. 10)**. Dra i utløseren for å frigi porten fra trekkvognen. For å koble porten i trekkvognen igjen, sett i gang motoren via en trådløs sender eller åpne/lukke knappen på motoren, eller dra porten manuelt mot trekkbåten til den låser seg.
I noen tilfeller hvor det ikke finnes annet tilgangspunkt inn i garasjen anbefales det å montere en nødlås (Fig. 11).

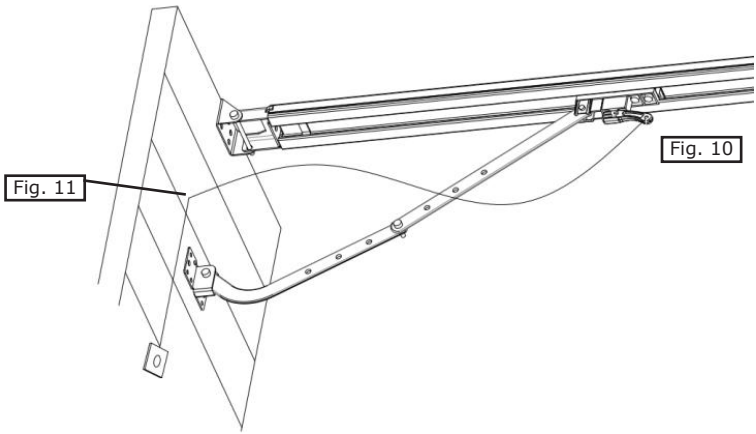

* Nyere modeller har utløser integrert i trekkvognen i motortrekket.

VEDLIKEHOLD

1. Ingen vedlikehold er nødvendig for innvendig teknikk i portåpneren.
   Se over garasjedøren minst to ganger i året om den er godt balansert, og at alle bevegelige deler i er god forfatning og fungerer som de skal.
   Se over at porten går automatisk tilbake ved å plassere en 50mm høy gjenstand på gulvet.
   Sørg for at alle sikkerhetstillegg fungerer som de skal (fotocelle osv.)

OBS: En feilinstallert port vil påvirke levetiden til portåpneren som følge av ukorrekt belastning, og vil annulere all garanti.

TEKNISKE SPESIFIKASJONER		
	L	XL
Portareal	≤ 10 m^2	≤15 m^2
Løftekraft	≤ 100kg	≤ 150kg
Motortrekk	Stål	
Drift	Belte	
Åpne/Lukke hastighet	opptil 200mm/s	
Motor	24V / 120W	24V / 140W
Inngangspenning	220 - 240V / 50-60Hz	
L.E.D	24V / 15stk LED pærer	
Transformator	105 °C Temperatur sensor	
Frekvens	868.35Mhz	
Kodeformat	Rullerende kode (7.38 x 10^{19} kombinasjoner)	
Sendere inkludert	2 stk håndsender pr. motorpakke	
Lagrede koder	Opptil 25 forskjellige	
Arbeidstemperatur	-40 °C - +50 °C	
Sikkerhetstiltak	Myk start & myk stopp, mulighet for fotocelle	
Gjennomtrengningsnivå	IP 20	

For leddporter av stål

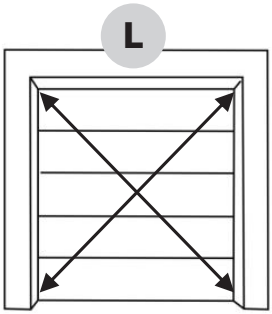

portareal: mindre enn 10 m^2

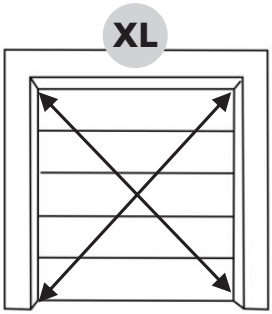

portareal: mindre enn 15 m^2

INNHOLD

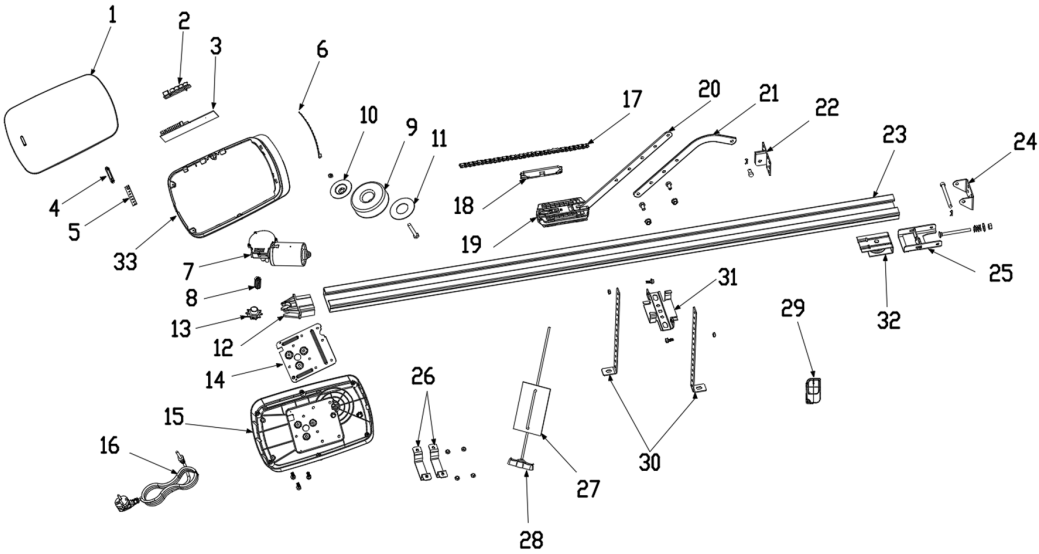

Nr	Stk	Beskrivelse
1	1	Motordeksel
2	1	Silikontaster
3	1	Kretskort PCB
4	1	LED deksel
5	1	LED pærer
6	1	LED bunnplate
7	1	DC gir motor
8	1	Motorovergang
9	1	Trafo
10	1	Trafokobler
11	1	Gummimatte

Nr	Stk	Beskrivelse
12	1	Tannhjulfeste
13	1	Tannhjul
14	1	Bunnplate stål
15	1	Bunndeksel
16	1	Strømkabel
17	1	Belte
18	1	Belteskjøt
19	1	Motorvogn
20	1	Rett trekkarm
21	1	Buet trekkarm
22	1	Portfeste

Nr	Stk	Beskrivelse
23	1	Motorskinne
24	1	Veggfeste
25	1	Beltestrammer
26	2	U-brakett
27	1	Varselmerke
28	1	Friløser
29	2	Håndsender
30	2	Vinkeljern
31	1	Takfeste
32	1	Hjulbrakett
33	1	Motordeksel

FAQ - FEILSØKING

Problem	LCD	Mulig årsak	Løsning
Portåpneren virker ikke		1. Ingen strømtilførsel 2. Kortsluttet sikring 3. Løse kabler i motoren	1. Sjekk strømtilførsel 2. Kontroller sikring 3. # Åpne motordeksel og sjekk kabler
	r	Endeposisjoner ikke satt	Programmer endeposisjoner, se s. 8
	U	Ustabil strømtilførsel eller ubalansert port	1. Sjekk strømtilførsel 2. Juster port
Under programmering	o	Portbevegelse mindre enn 30cm eller mer enn 9m	Programmer endeposisjoner, se s. 8
Porten går kun opp	r	1. Fotocellen har obstruksjon. 2. Fotocelle aktivert, men ikke tilkoblet	1. Fjern obstruksjonen 2. Deaktiver fotocelle, se s. 9
Portåpner vil ikke åpne mer enn 2-4cm		1. Motstandskraft på motoren er for lav	1. Juster motstandskraft, se s. 8
Sender virker ikke **Sender kan ikke kodes** **Sender har kort rekkevidde**	r	1. Endeposisjoner ikke satt 2. Ikke programmert	1. Programmer endeposisjoner, se s. 8 2. Programmer sender, se s. 9
		3. Flatt batteri 4. Skadet antenne på motor 5. Ukompatibel sender 6. Radioforstyrrelse i området	3. Bytt batteri i senderen 4. Utvid antennen på motor 5. Benytt original Toplift 2 tilbehør 6. Eliminer radioforstyrrelsen
	F	7. Fullt minne i motor	7. Slett minnet i motor, se s. 9
Porten stopper uregelmessig	H	1. Løse kabler i motor	1. # Åpne motordeksel og fest evt. løse kabler
Porten stopper etter 10cm	h	1. Motorkabel er reversert *(opp / ned er feilmontert)*	1. # Reverser kabler *(grønn / rød)* fra motor og gir i motorhodet.
Porten går automatisk tilbake 10-15cm		1. Noe blokkerer porten 2. For lav motstandskraft	1. Se over og fjern fysisk hindring ved port/skinner 2. Juster motstandskraft, se s. 8
Porten lukker seg automatisk		1. Automatisk lukking er aktivert	1. Deaktiver automatisk lukking, se s. 10
Port reagerer ikke		1. Dør i port er aktivert	1. Sjekk kobling til dør i port (NO)
	t	1. # Port og motor krever service	1. Kontakt servicetekniker
Motoren går, men porten beveger seg ikke		1. Trekkvognen er frikoblet 2. Trekkvogn / belte er slitt 3. Motortannhjul er ødelagt	1. Koble tilbake trekkvognen 2./ 3. Skift ut defekte deler

MERK: # bør kun utføres av faglig personell.

NOTATER: